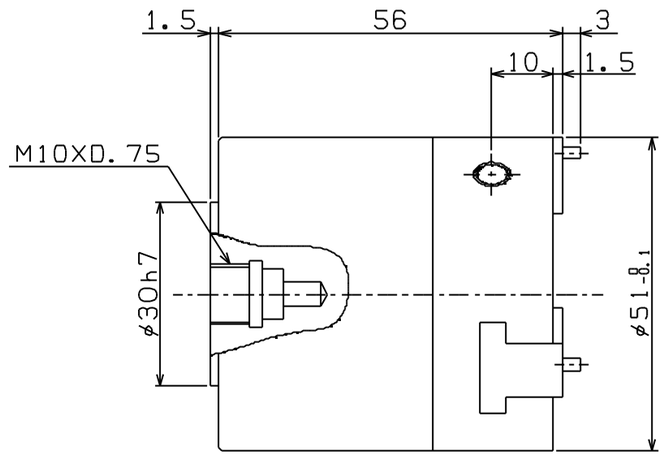

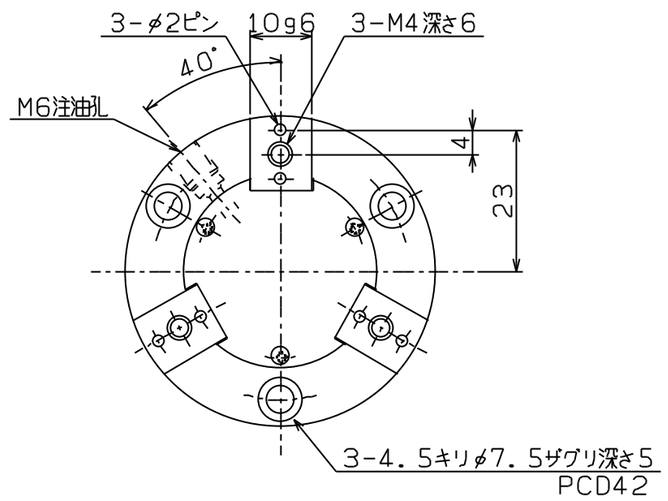

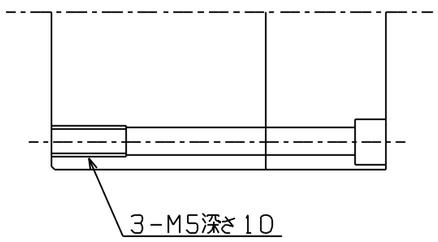

※ 本図はチャック全開時の寸法・形状を示します。

仕様	
爪ストローク	直径にて 5 mm
繰返し精度	0.002 mm
作動空気圧	0.15~0.6MPa
理論クランプ力	(開)137 N(空気圧0.1MPa)
	(閉)123 N(空気圧0.1MPa)
許容回転数	1000 rpm
重量	690g

部品名	材質	個数	備考
本体	鉄	1	エアフィードチューブ適応品番
シリンダ	〃 〃	1	FT-20・FTB-20
爪受け台	合金鋼	3	(チューブ長さをご指定ください)
勾配スリーブ	〃 〃	1	
ピストン	黄銅	1	

符号	年月日	変更記事	担当	承認
△				
△				
△				

三角法	尺度	材料	処理・硬さ	個数

製図年月日			図名
設計・製図	照査	承認	NPC-2RT-F35 エアチャック外形図

仲精機株式会社

図番	品番
CH200-000-034A	