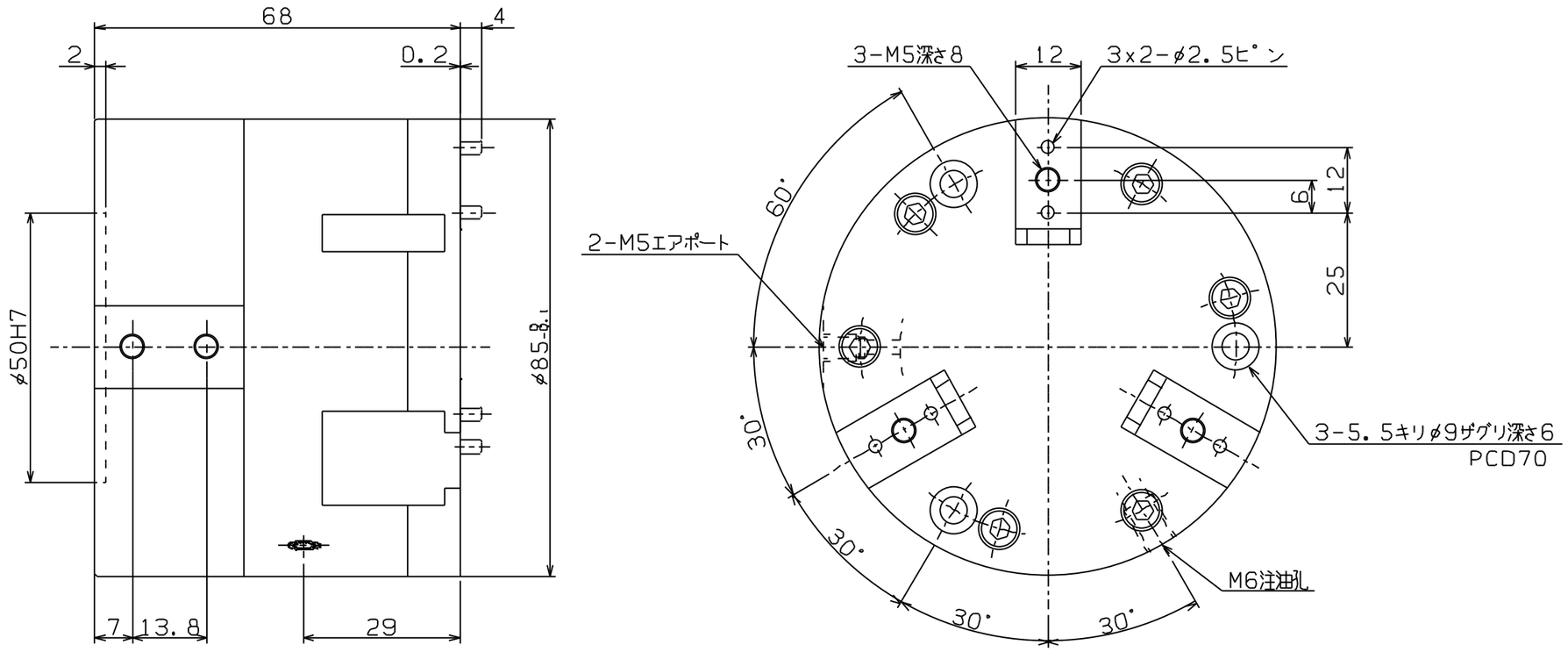

※ 本図はチャック全開時の寸法・形状を示します。

仕様					
爪ストローク	直径にて 5 mm	部品名	材質	個数	備考
繰返し精度	0.03 mm	本体	アルミ	1	
作動空気圧	0.15~0.6MPa	シリンダ	〃 〃	1	
理論クランプ力	(開)350 N(空気圧0.1MPa)	爪受け台	合金鋼	3	
	(閉)404 N(空気圧0.1MPa)	スライダー	〃 〃	1	
許容回転数	---- rpm	ピストン	ステンレス	1	
重量	1500g	フロントカバー	鉄	1	

符号	年月日	変更記事	担当	承認
△				
△				
△				

三角法	尺度	材料	処理・硬さ	個数

製図年月日		図名
設計・製図	照査	承認	NPC-3RJ-35 エアチャック外形図

仲精機株式会社

図番	品番
CH310-000-093A	