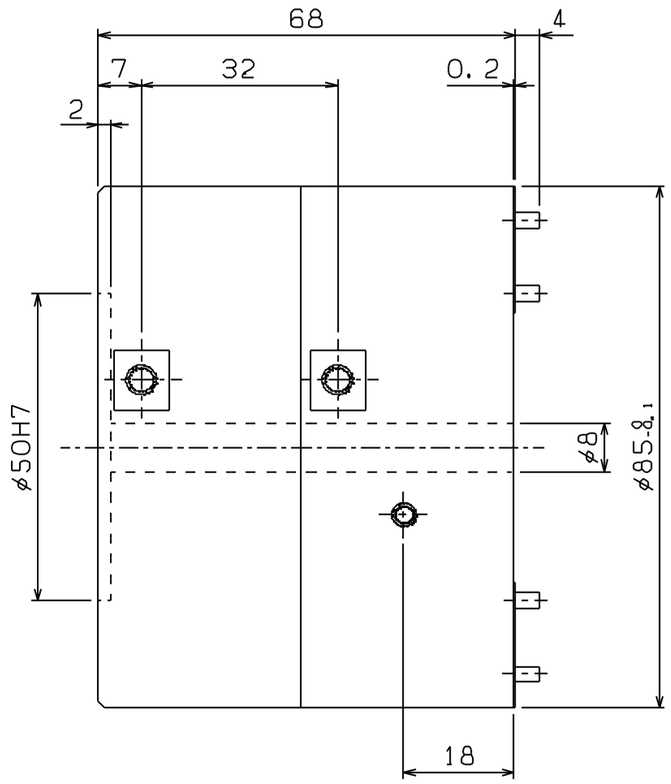

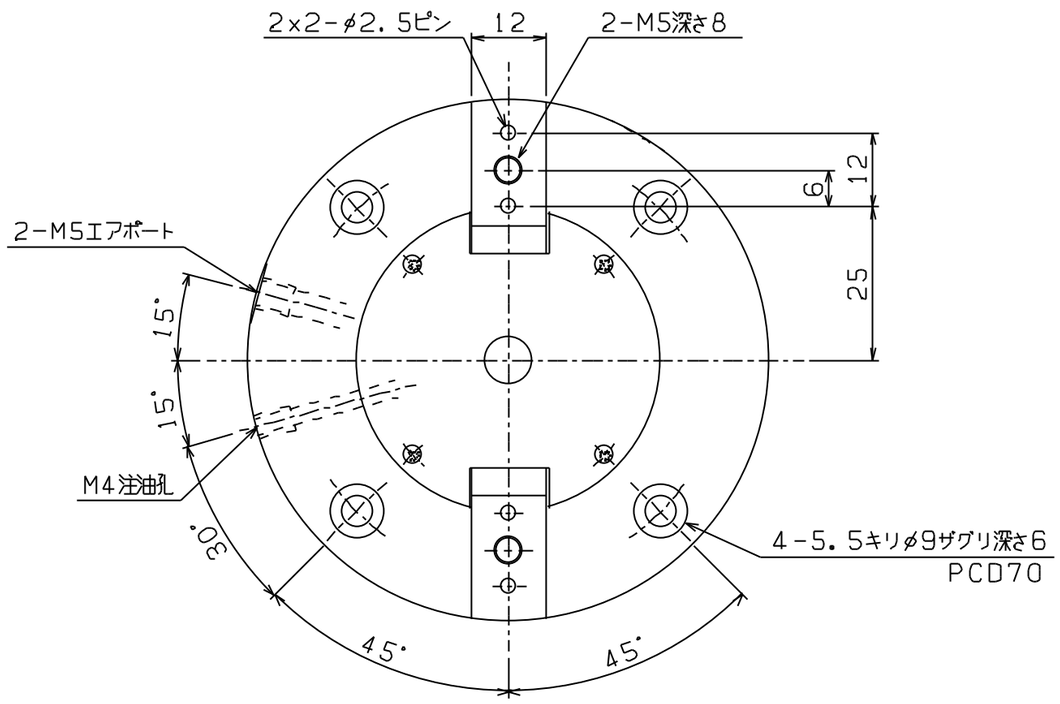

※ 本図はチャック全開時の寸法・形状を示します。

仕様	
爪ストローク	直径にて 8 mm
繰返し精度	0.01 mm
作動空気圧	0.15~0.6MPa
理論クランプ力	(開)354 N(空気圧0.1MPa)
	(閉)226 N(空気圧0.1MPa)
許容回転数	---- rpm
重量	1250g

部品名	材質	個数	備考
本体	アルミ	1	
シリンダ	〃 〃	1	
爪受け台	合金鋼	2	
勾配スリーブ	〃 〃	1	
ピストン	黄銅	1	

符号	年月日	変更記事	担当	承認
△				
△				
△				

三角法	尺度	材料	処理・硬さ	個数

製図年月日		図名
設計・製図	照査	承認	NPC-3RSS-28 エアチャック外形図

仲精機株式会社

図番	品番
CH300-000-010A	