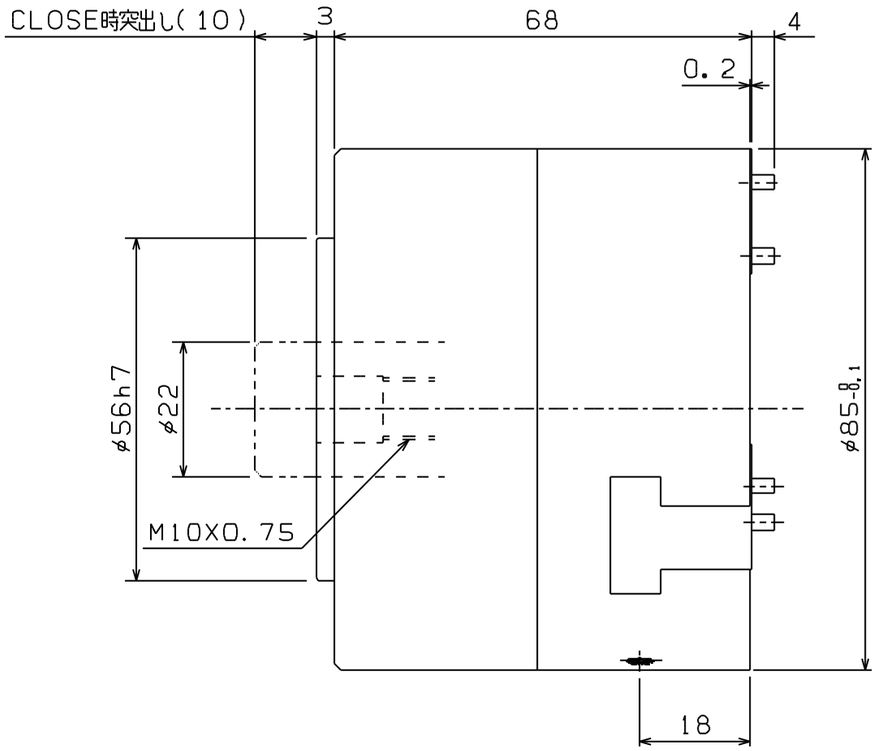

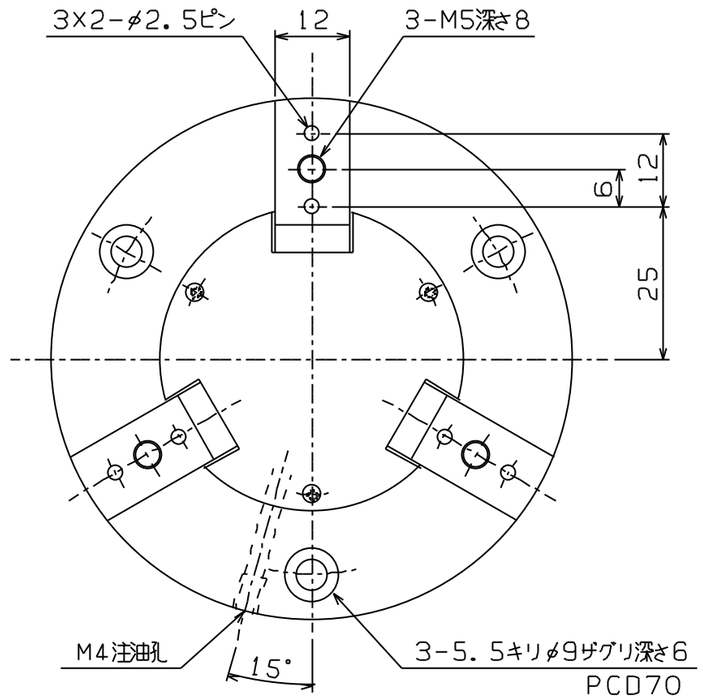

※ 本図はチャック全開時の寸法・形状を示します。

仕様		部品名	材質	個数	備考
爪ストローク	直径にて 8 mm	本体	アルミ	1	エアフィードチューブ適応品番
繰返し精度	0.01 mm	シリンダ	〃 〃	1	FT-20・FTB-20
作動空気圧	0.15~0.6MPa	爪受け台	合金鋼	3	(チューブ長さをご指定ください)
理論クランプ力	(開)354 N(空気圧0.1MPa)	勾配スリーブ	〃 〃	1	
	(閉)226 N(空気圧0.1MPa)	ピストン	黄銅	1	
許容回転数	1200 rpm				
重量	1350g				

符号	年月日	変更記事	担当	承認
△				
△				
△				

三角法	尺度	材料	処理・硬さ	個数

製図年月日			図名
設計・製図	照査	承認	NPC-3RT-38 エアチャック外形図
仲精機株式会社			図番 CH300-000-016A / 品番